平成27年度第13回埼玉県バレーボール協会長杯争奪中学生バレーボール大会　男子

優　勝　富士見市立東中学校　　準優勝　熊谷市立荒川中学校

第3位　さいたま市立常盤中学校　　第3位　上尾市立上尾中学校

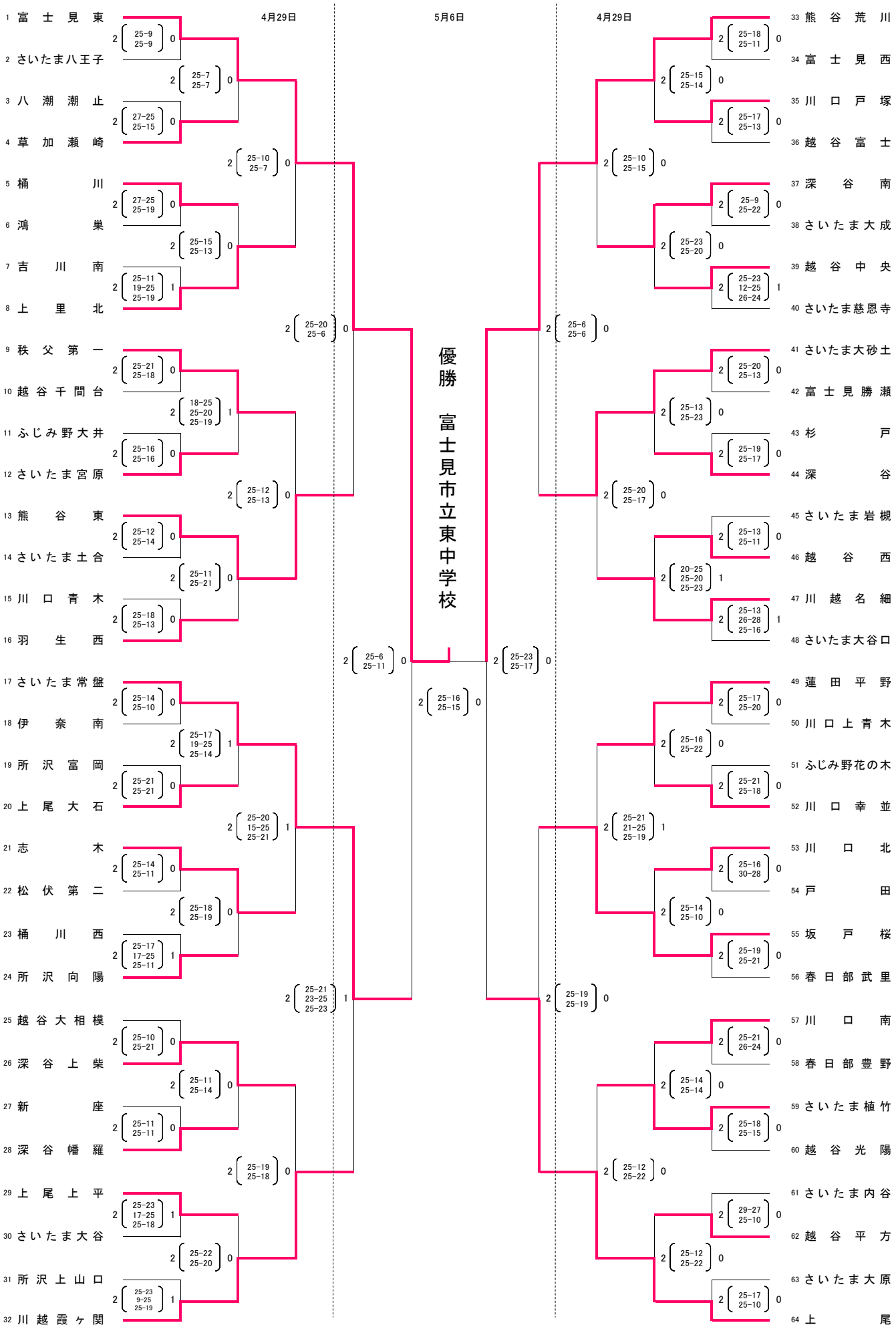

平成27年度第13回埼玉県バレーボール協会長杯争奪中学生バレーボール大会　女子

優　勝　さいたま市立与野西中学校　　準優勝　草加市立青柳中学校
第3位　蓮田市立蓮田中学校　　第3位　川口市立芝西中学校

4月26日　　5月6日　　4月26日

1 草加青柳
2 坂戸
3 草加川柳
4 さいたま大成
5 富士見富士見台
6 草加新田
7 さいたま春野
8 北本
9 和光第二
10 久喜南
11 さいたま柏陽
12 新座第三
13 所沢小手指
14 川越芳野
15 所沢山口
16 上里
17 坂戸千代田
18 鴻巣
19 川越高階西
20 深谷川本
21 さいたま本太
22 熊谷大幡
23 北本東
24 小川東
25 久喜
26 上尾大石
27 さいたま宮原
28 熊谷東
29 深谷豊里
30 川口西
31 川越南古谷
32 川口芝西

2 (25-14, 25-6) 0
2 (25-7, 25-6) 0
2 (25-19, 25-17) 0
2 (25-16, 25-13) 0
2 (25-23, 25-21) 0
2 (25-23, 25-19) 0
2 (28-26, 25-18) 0
2 (25-13, 25-19) 0
2 (23-25, 25-20, 25-20) 1
2 (25-15, 22-25, 29-27) 1
2 (13-25, 25-23, 26-24) 1
2 (25-16, 25-12) 0
2 (25-15, 25-23) 0
2 (25-16, 25-20) 0
2 (25-21, 26-24) 0
2 (17-25, 25-18, 25-17) 1
2 (25-11, 25-8) 0
2 (25-6, 25-17) 0
2 (25-17, 25-19) 0
2 (25-8, 25-14) 0
2 (25-11, 25-18) 0
2 (25-21, 22-25, 25-19) 1
2 (25-19, 25-18) 0
2 (25-23, 25-14) 0
2 (25-16, 25-23) 0
2 (25-20, 25-13) 0
2 (25-18, 25-13) 0
2 (25-13, 25-15) 0
2 (25-20, 25-22) 0
2 (23-25, 25-8, 25-6) 1
2 (25-4, 25-3) 0

優勝　さいたま市立与野西中学校

2 (25-19, 25-22) 0
2 (25-17, 25-18) 0
2 (25-20, 27-25) 0
2 (25-13, 25-16) 0

33 蓮田
34 狭山入間野
35 久喜栗橋東
36 戸田新曽
37 深谷
38 吉川中央
39 加須騎西
40 聖望学園
41 和光大和
42 春日部東
43 川口仲町
44 深谷幡羅
45 蓮田南
46 春日部緑
47 神川
48 ふじみ野大井西
49 埼玉平成
50 加須平成
51 さいたま宮前
52 入間黒須
53 滑川
54 鴻巣北
55 さいたま土合
56 小川欅台
57 川口榛松
58 松伏
59 宮代須賀
60 白岡
61 日高高麗川
62 さいたま大砂土
63 越谷栄進
64 さいたま与野西

2 (25-13, 25-5) 0
2 (25-17, 25-13) 0
2 (31-29, 25-18) 0
2 (25-23, 15-25, 25-13) 1
2 (25-22, 25-9) 0
2 (25-19, 25-20) 0
2 (21-25, 25-23, 25-20) 1
2 (25-17, 25-21) 0
2 (20-25, 25-18, 25-22) 1
2 (25-18, 25-10) 0
2 (25-15, 25-12) 0
2 (25-22, 25-14) 0
2 (25-14, 25-15) 0
2 (25-3, 25-15) 0
2 (25-18, 25-14) 0
2 (25-15, 25-13) 0
2 (25-23, 25-20) 0
2 (25-20, 25-16) 0
2 (25-17, 25-15) 0
2 (27-25, 25-16) 0
2 (25-15, 25-23) 0
2 (25-8, 25-14) 0
2 (25-21, 25-20) 0
2 (25-10, 25-10) 0
2 (25-16, 25-9) 0
2 (25-21, 25-17) 0
2 (25-8, 25-7) 0
2 (25-17, 21-25, 25-16) 1